NEW

مخطط توصيل كارت i5

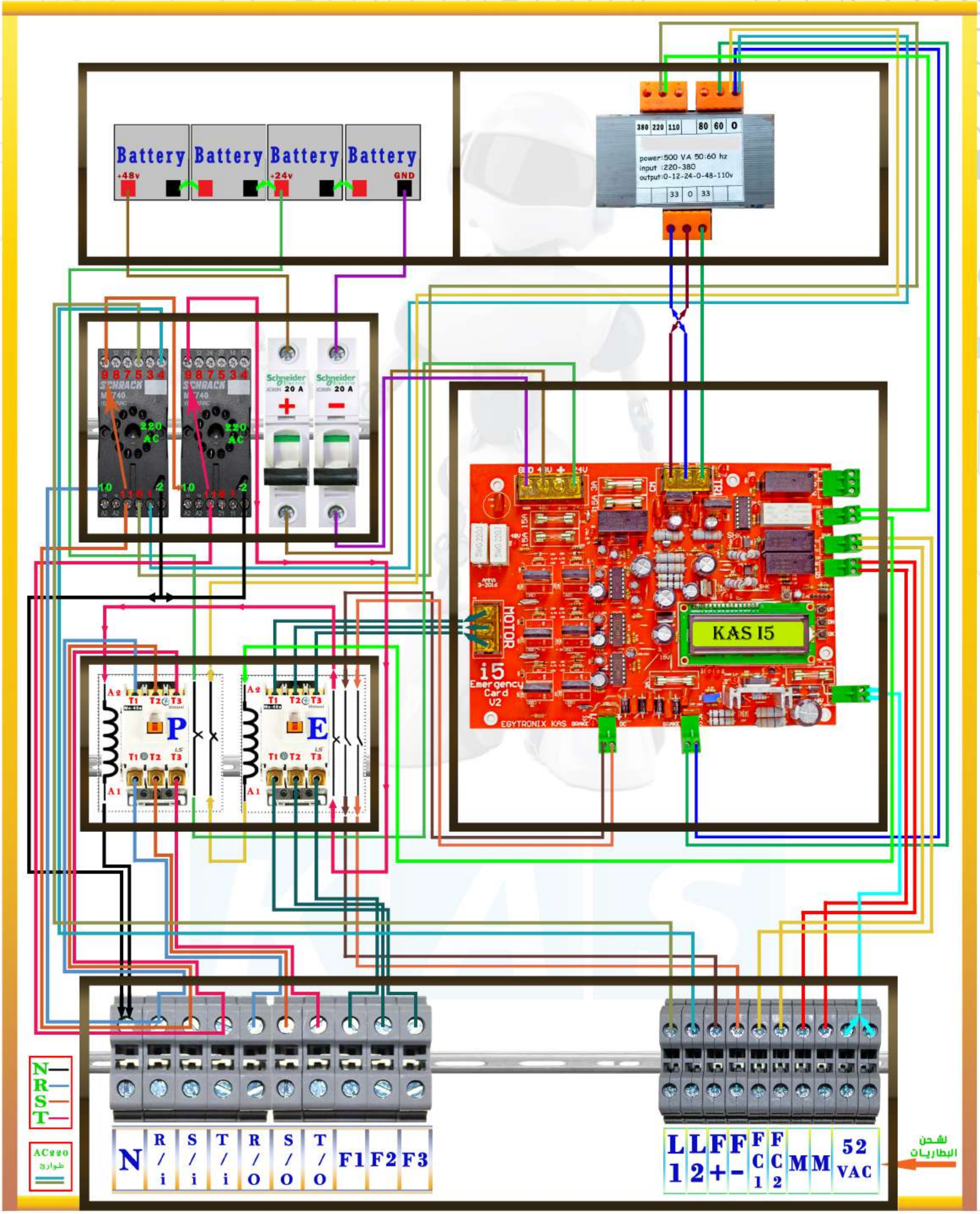
Battery
Battery
Battery
Battery
+48v
+24v
GND
380
220
110
80
60
0
power:500 VA 50:60 hz
input :220-380
output:0-12-24-0-48-110v
33
0
33
SCHRACK
9 8 7 5 3 4
220 AC
10
11
2
Schneider Electric
20 A
+
-
GND 48V + 24V
TR1
MOTOR
i5
Emergency Card V2
KAS I5
EGYTRONIX KAS
A2
A1
T1
T2
T3
P
E
N
R / i
S / i
T / i
R / O
S / O
T / O
F1
F2
F3
L 1
L 2
F +
F -
F C 1
F C 2
M
M
52 VAC
لشحن البطاريات
N
R
S
T
AC220
طوارئ

تطبيـق متجـر كاس

قنـاة عالـم كاس للمصاعـد

0111 1877 378

Egytronix Design and Automation

العنوان الرئيسي: 271 شارع الملك فيصل محطة التعاون برج الشرطة

KAS

الدعـم الفنـى: 0106 091 3358

المبيعـات: 0110 099 3125/24

التسـويق: 0114 692 5550

الشكاوى والإقتراحات: 0111 1877 378

NEW

مخطط توصيل الباب الاتوماتيك 380

ملاحظات

1- الرسمة السابقة تجعل كنترول الطوارئ يعمل عند سقوط أي فازة أو الأرض
2- يمكن إلغاء عدد 2 ريلاي من الرسمة السابقة و بالتالي يعمل الكنترول عند سقوط الكهرباء العمومية (و هنا يتم توصيل موبينة كونتاكتور الـ P على أى فازة من فازات الدخل مباشرة)
3- لا نحتاج إلي بريدج فرملة خارجي (البريدج يوجد علي الكارت)
4- يتم أخذ التوقف و الشوكة بالتوازى مع الكنترول الرئيسى
5- مفاتيح الحماية 20 أمبير
6- ترانس الطوارئ (دخل 33 0 33) و الخرج (0 60 80 110 220 380)
7- بطاريات الكنترول 4 بطاريات 12 فولت 7 أمبير ساعة
8- الكارت يأخذ تغذية من البطاريات (48 فولت و 24 فولت)

كاس.. أمان، جودة , خدمة

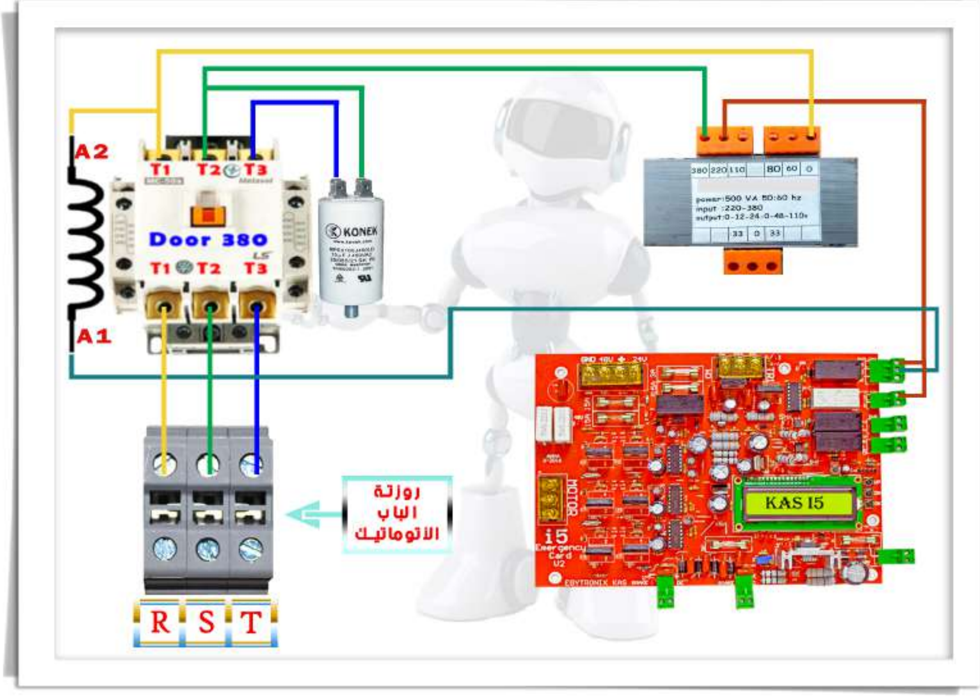
A2
T1 T2 T3
Door 380
T1 T2 T3
A1
KONEK
380 220 110 80 60 0
power:500 VA 50:60 hz
input :220-380
output:0-12-24-0-48-110v
33 0 33
KAS I5
MOTOR
i5 Emergency Card
روزتة الباب الاتوماتيك
R S T

9- يعمل الكارت حتى قدرة 12 حصان ماكينة ستار 380 فولت - أو قدرة 7 حصان ماكينة دلتا 220 فولت, كما يمكن زيادة القدرة إلى 16 حصان حسب طلب العميل
10 - كونتاكتور الـ P & E قدرة 40 أمبير لنفس قدرة الماكينة السابقة و موبينة 220 فولت
11 - كونتاكتور الـ P يحتوى على عدد 2 نقطة مغلقة -- و كونتاكتور الـ E يحتوى على عدد 1 نقطة مغلقة و 2 نقطة مفتوحة
12 - جهد شحن البطاريات من 45 فولت إلى 60 فولت AC حد أقصى ولا يتم تغيير أى شئ على الكارت عند تغيير فولت دخل الشاحن على الكارت
13 - يوجد ميزان كهربى على كونتاكتور الـ P & E
14 - يتم وضع ريلاى 220 فولت عند تشغيل باب أتوماتيك أو نصف أتوماتيك
15 - يتم وضع كونتاكتور ومكثف 10 ميكرو / 450 فولت عند تشغيل باب أتوماتيك 380 فولت
16 - فى حالة الباب الاتوماتيك 380 فولت إذا لم يفتح الباب فى الطوارئ يتم عكس فازة و إذا لم يفتح أيضا يتم تصغير قيمة المكثف إلى 4.7 ميكرفاراد

شرح رموز روزيتات الكنترول

N	أرضي الكهرباء العمومية
Ri,Si,Ti	دخل الكهرباء العمومية الثلاثة فاز - سلك 6 مم
Ro,So,To	خرج الكهرباء العمومية الثلاثة فاز للكنترول الرئيسى - سلك 6 مم
F1,F2,F3	خرج الطوارئ يتم توصيله على ملفات السريع للماكينة
L1,L2	220 فولت - وإنارة الكابينة فى حالة الطوارئ فقط
F+,F-	خرج الفرملة فى حالة الطوارئ - توصل بالتوازى مع الكنترول الرئيسى
Fc1,Fc2	دائرة امان الشوكة - توصل بالتوازى مع الكنترول الرئيسى
M - M	دائرة التوقف - توصل بالتوازى مع الكنترول الرئيسى

مخطط توصيل الباب الاتوماتيك 220

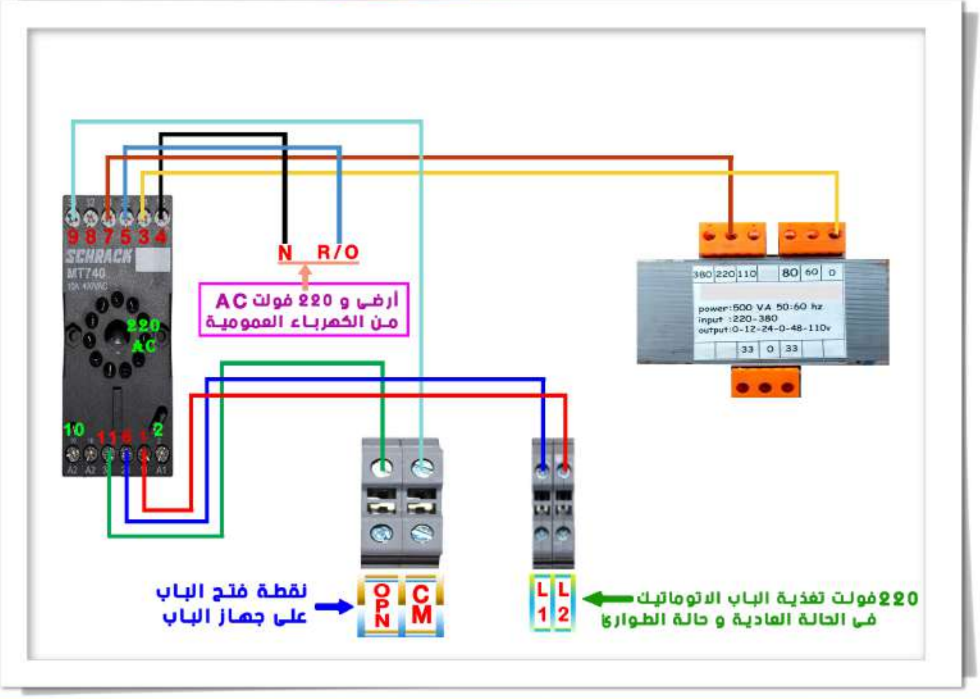
9 8 7 5 3 4
SCHRACK
MT740
220 AC
10 11 6 1 2
N R/O
أرضى و 220 فولت AC من الكهرباء العمومية
380 220 110 80 60 0
power:500 VA 50:60 hz
input :220-380
output:0-12-24-0-48-110v
33 0 33
OPN CM
L1 L2
نقطة فتح الباب على جهاز الباب
220 فولت تغذية الباب الاتوماتيك فى الحالة العادية و حالة الطوارئ

فريق الدعم الفنى
كاس

الدعم الفنى الرئيسى

☎ 0106 0913 358

كاس.. أمان، جودة , خدمة